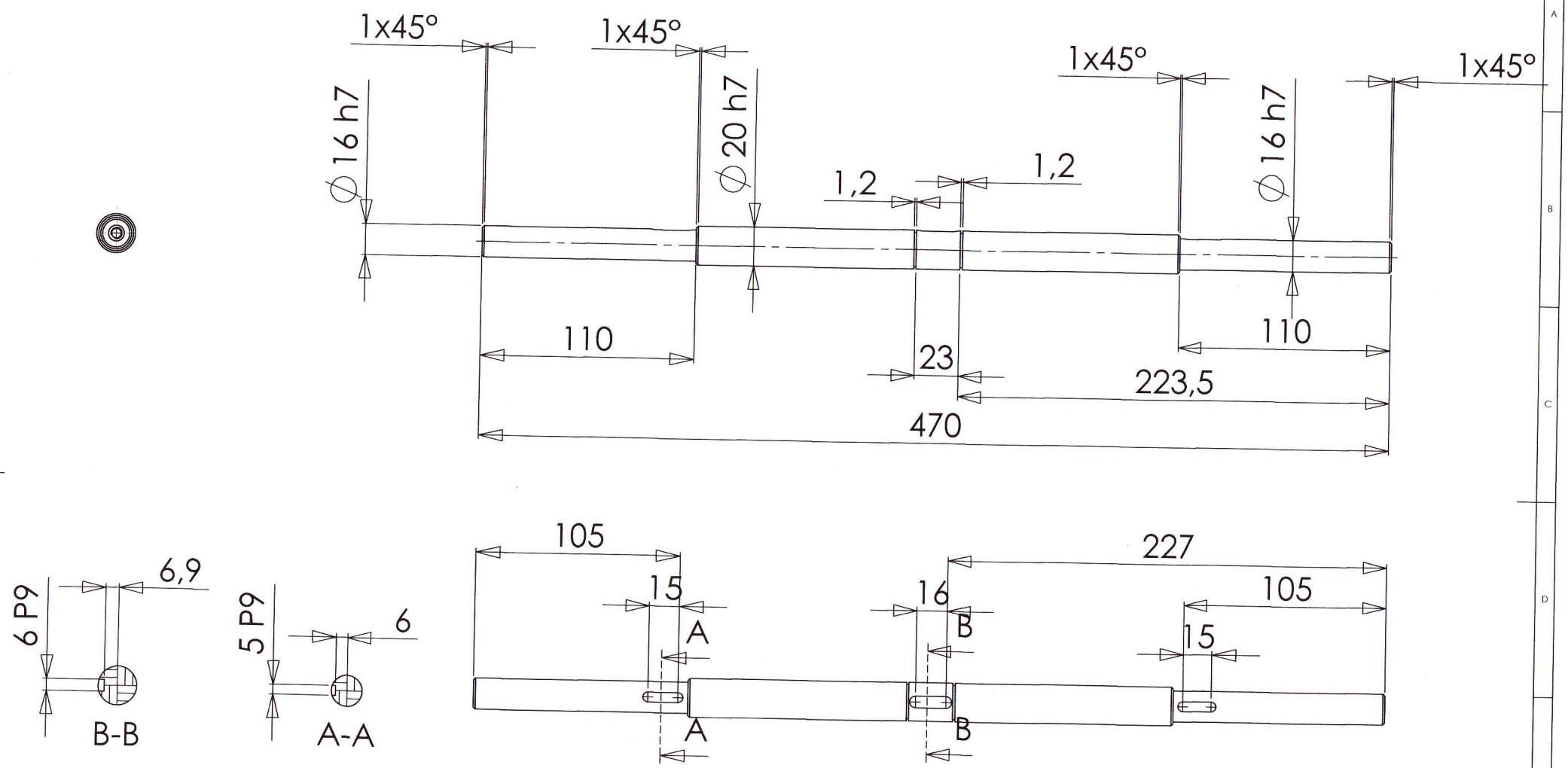

Schutzvermerk DIN 34 beachten Copyrigt reserved				(zul. Maßtoleranz) DIN ISO 2768 mittel	(zul. Rauhigkeit) DIN ISO 1302	Maßstab 1:2	Oberfläche brüniert	Gewicht WEIGHT: 121.06
						(Halbzeug, Werkstoff) C45		
				Name	Datum	Benennung		
				gez. G.Harms	28.05.2013	Achse		
				gepr.				
				Norm		REVISION		
				Ingenieurbüro Harms		Zchng.-Nr. 55-00-03		1 / 1
Zust	Änderung	Name	Datum					A3
								DO NOT SCALE DRAWING