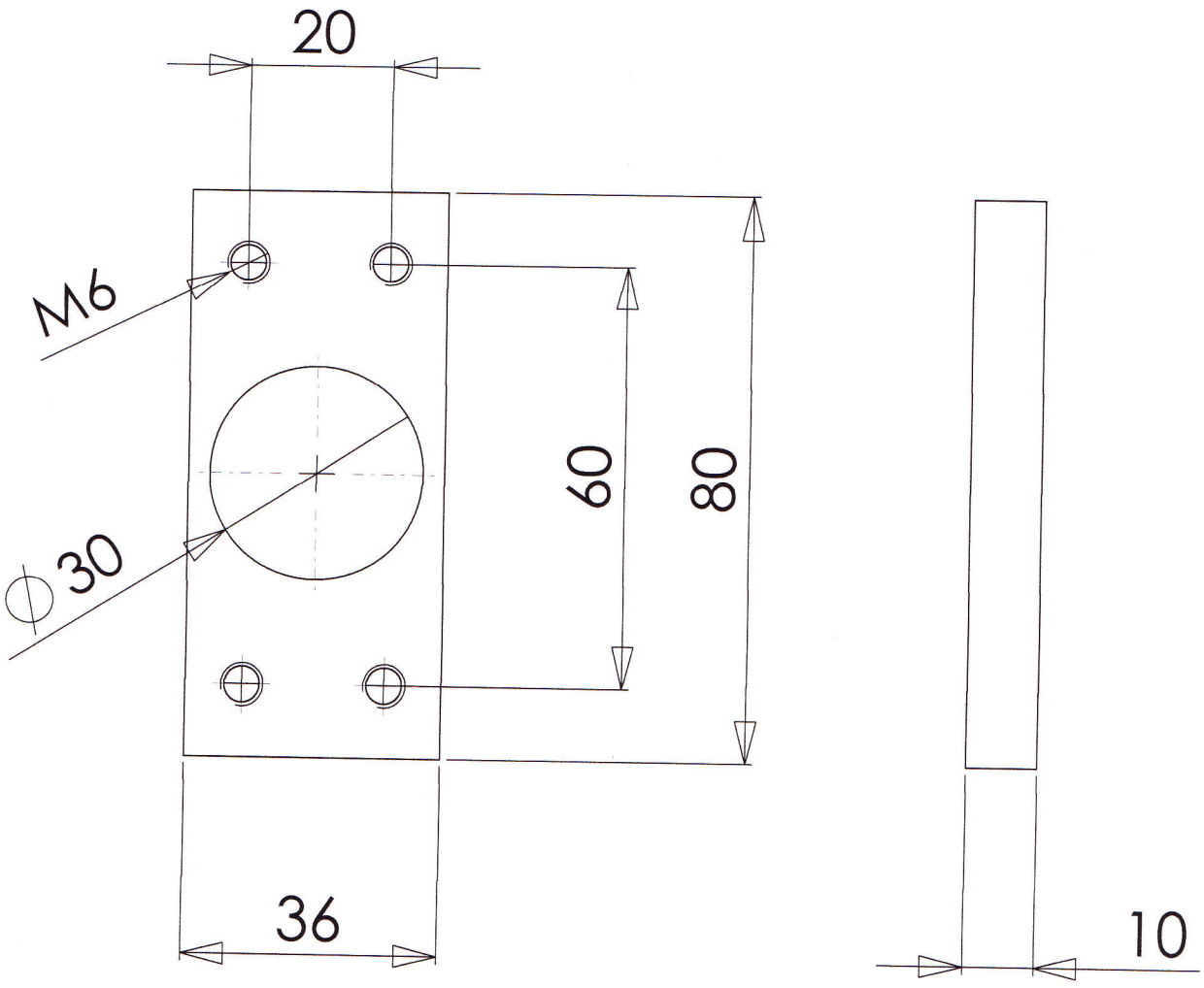

brüniert

Schutzvermerk DIN 34 beachten Copyrigt reserved	(zul. Maßtoleranz) DIN ISO 2768 mittel	(zul. Rauhigkeit) DIN ISO 1302	Maßstab 1:1 / Oberfläche brüniert / Gewicht 20.95
			(Halbzeug, Werkstoff) C45
	Name / Datum		Benennung
	gez. G.Harms 28.05.2013		Gegenplatte
	gepr.		
	Norm		REVISION
	Ingenieurbüro Harms		Zchng.-Nr. 55-00-04
Zust / Änderung / Name / Datum			Blatt 1 / 1 A4
			DO NOT SCALE DRAWING