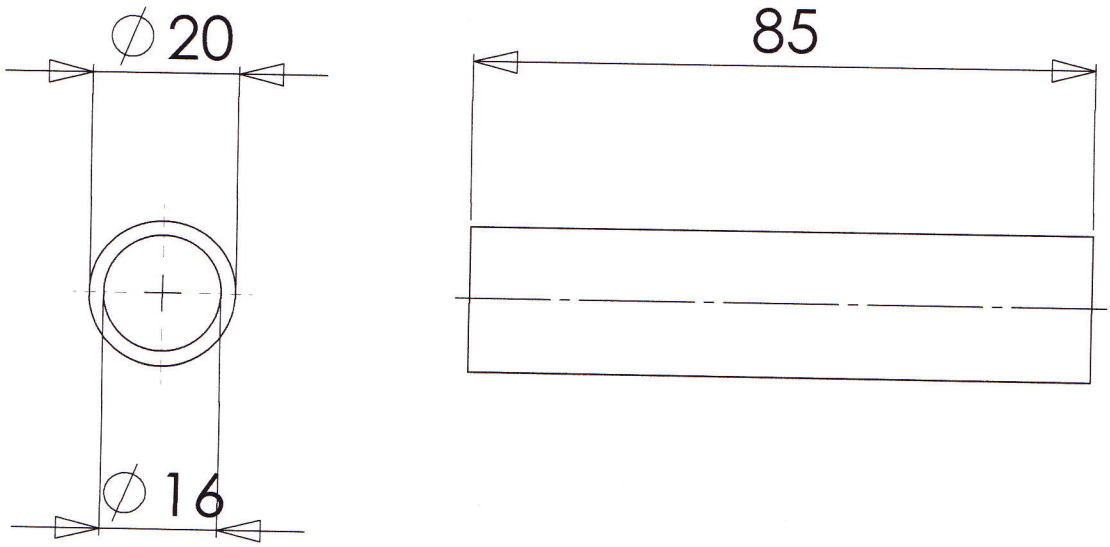

Schutzvermerk DIN 34 beachten Copyrigt reserved	(zul. Maßtoleranz) DIN ISO 2768 mittel	(zul. Rauhigkeit) DIN ISO 1302	Maßstab 1:1
Oberfläche eloxiert E0/E1	Gewicht 9.61	(Halbzeug, Werkstoff) Rohr 20x2	AlMgSi1

	Name	Datum
gez.	G.Harms	28.05.2013
gepr.		
Norm		

Benennung

Rohr

REVISION

Zchng.-Nr. 55-00-07

Ingenieurbüro Harms

Blatt 1 / 1

A4

Zust	Änderung	Name	Datum

DO NOT SCALE DRAWING