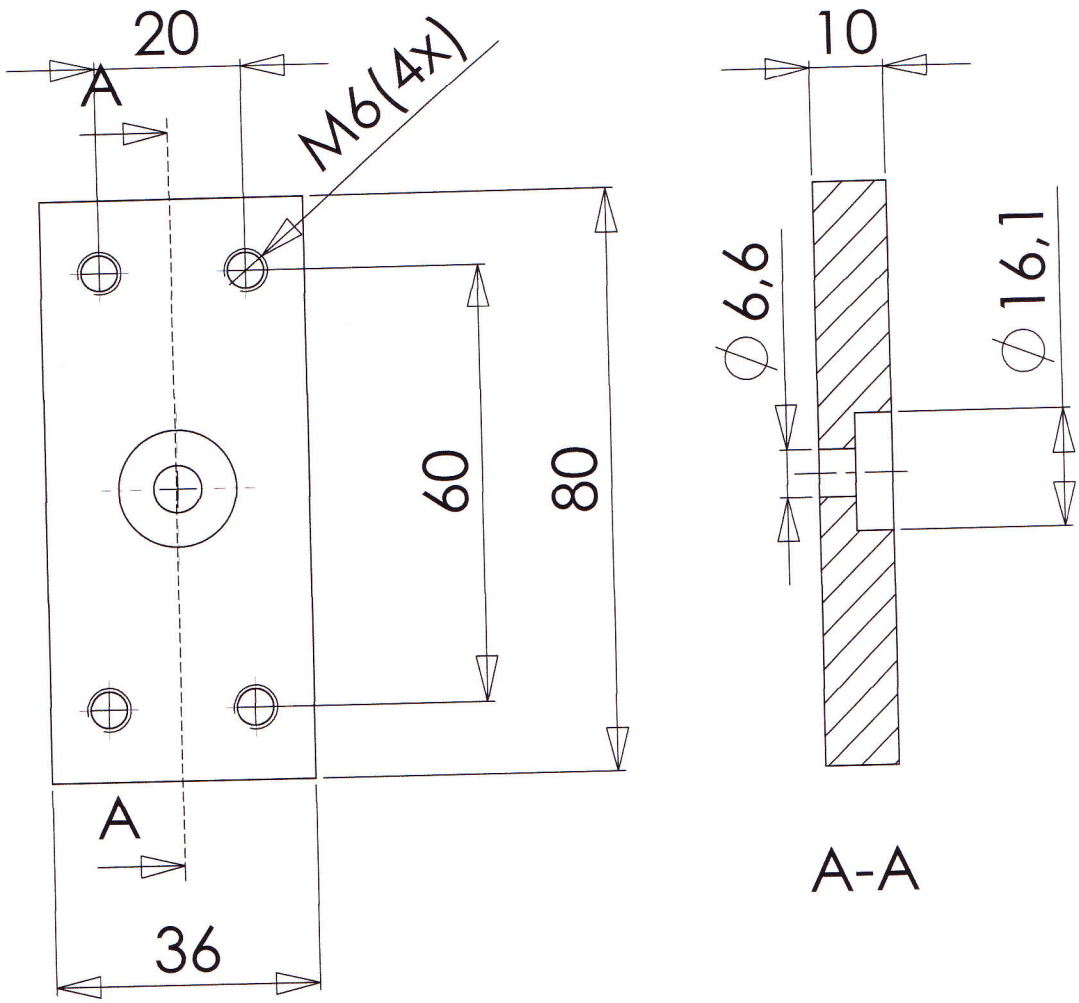


| | | | |
|---|---|---|---|
| Schutzvermerk DIN 34 beachten<br>Copyrigt reserved | (zul. Maßtoleranz)<br>DIN ISO 2768<br>mittel | (zul. Rauhigkeit)<br>DIN ISO 1302 | Maßstab 1:1 / Oberfläche brüniert / Gewicht 26,83 |
| | | | (Halbzeug, Werkstoff) C45 |
| | Name / Datum | | Benennung |
| | gez. G.Harms 28.05.2013 | | Pufferplatte |
| | gepr. | | |
| | Norm | | REVISION |
| | Ingenieurbüro Harms | | Zchng.-Nr. 55-00-10 / Blatt 1 / 1 / A4 |
| Zust / Änderung / Name / Datum | | | DO NOT SCALE DRAWING |