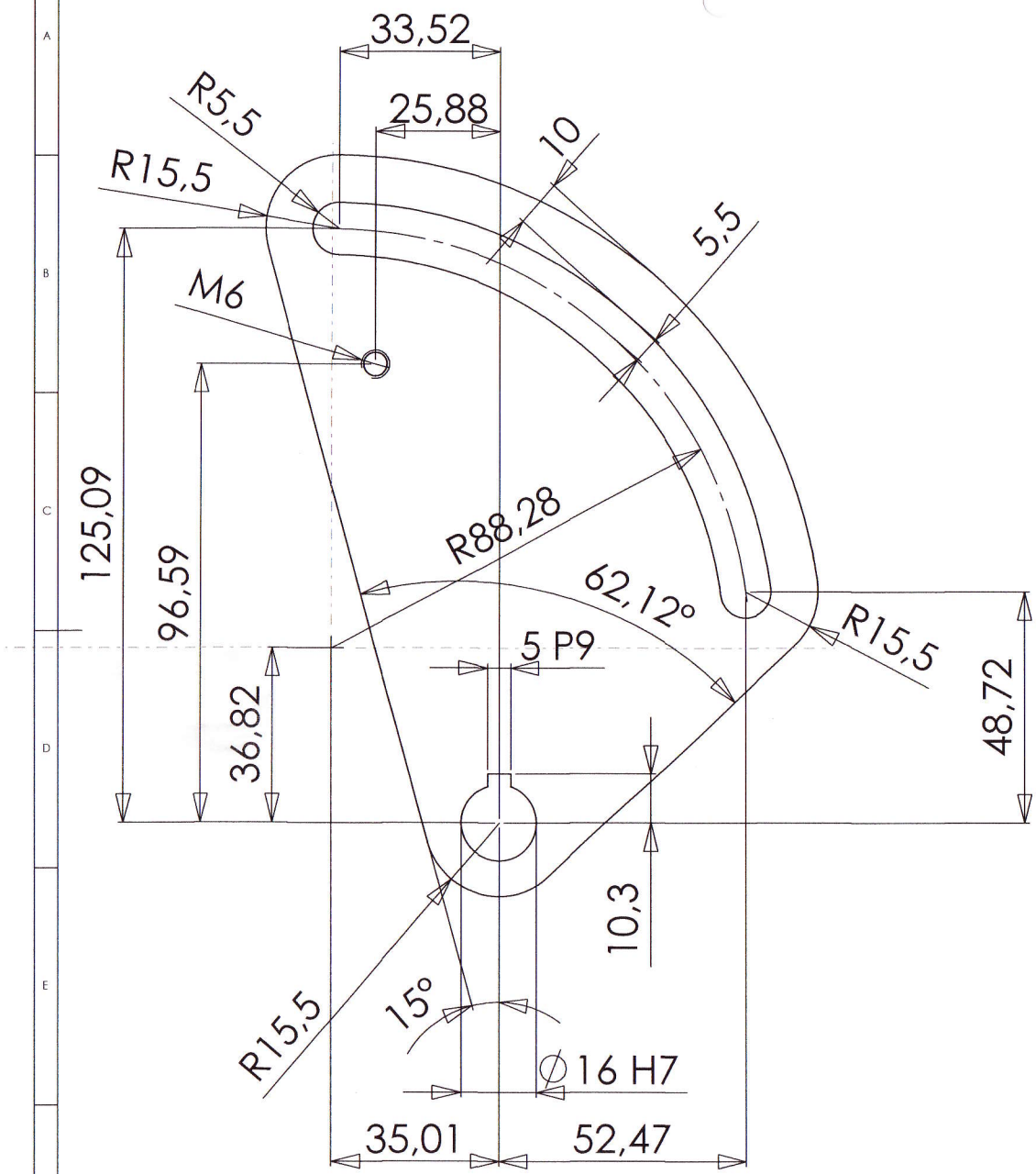

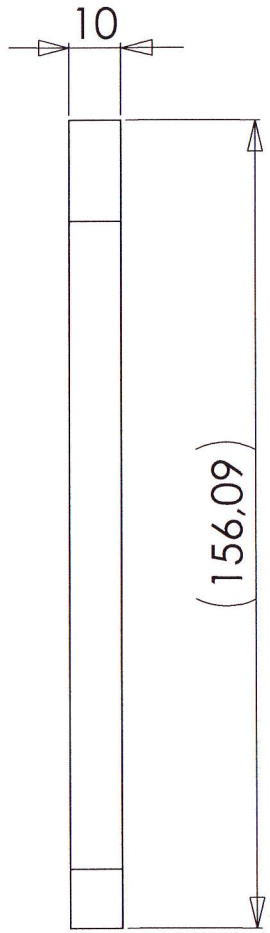

Schutzvermerk DIN 34 beachten Copyrigt reserved				(zul. Maßtoleranz) DIN ISO 2768 mittel		(zul. Rauhigkeit) DIN ISO 1302	Maßstab 1:1	Oberfläche brüniert	Gewicht WEIGHT: 98.82
							(Halbzeug, Werkstoff) Bl.10	C45	
					Name	Datum	Benennung		
				gez.	G.Harms	28.05.2013	Kurvenhebel		
				gepr.					
				Norm			REVISION		
				Ingenieurbüro Harms			Zchng.-Nr.	55-02-09	1 / 1 A3
Zust	Änderung	Name	Datum						DO NOT SCALE DRAWING