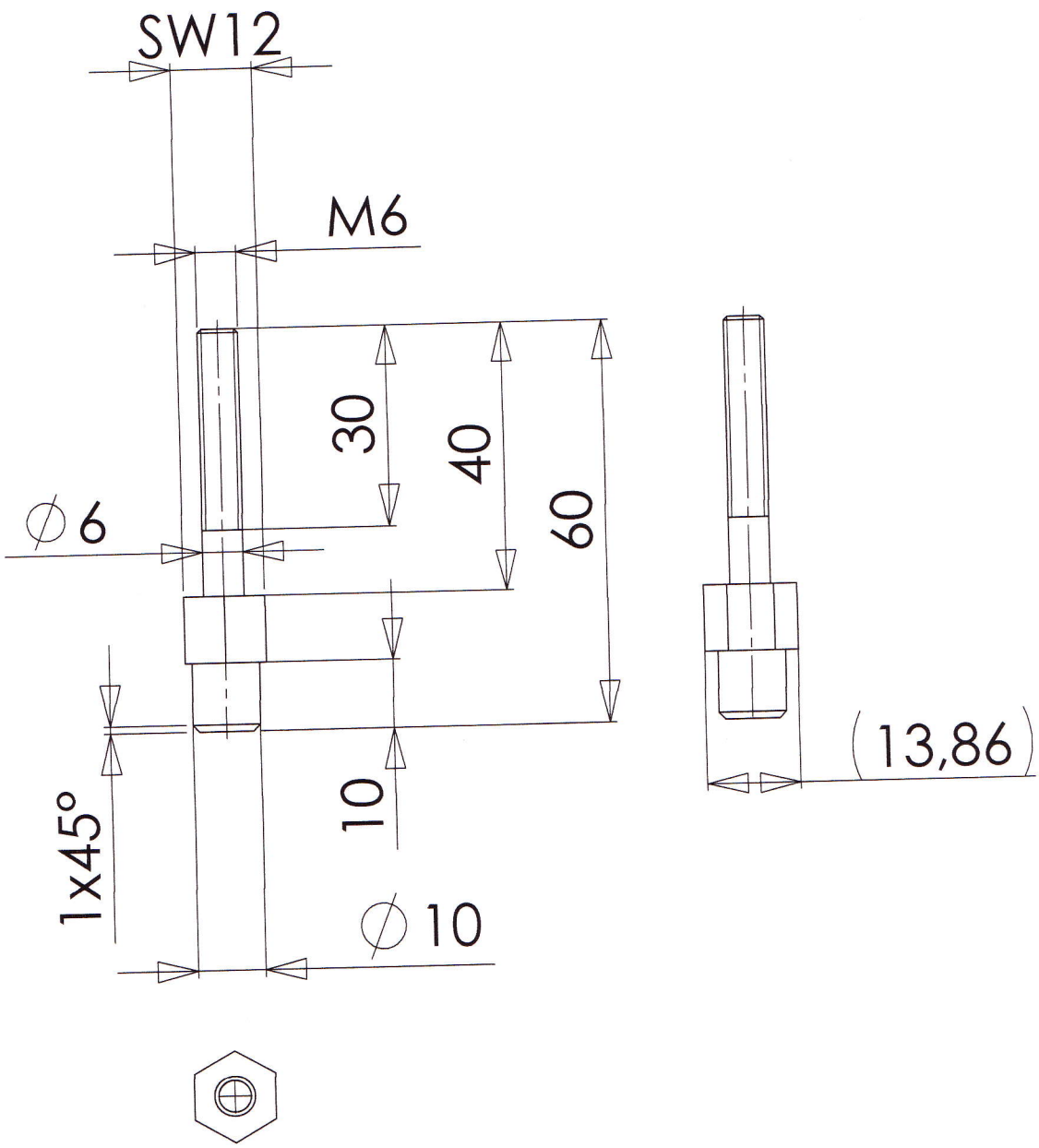

Schutzvermerk DIN 34 beachten Copyrigt reserved	(zul. Maßtoleranz) DIN ISO 2768 mittel	(zul. Rauhigkeit) DIN ISO 1302	Maßstab 1:1 / Oberfläche brüniert / Gewicht 3,15
			(Halbzeug, Werkstoff) 6Kt.-SW12 C45

	Name	Datum
gez.	G.Harms	28.05.2013
gepr.		
Norm		

Benennung

Schraubbolzen

REVISION

Ingenieurbüro Harms

Zchng.-Nr. 55-02-11

Blatt 1 / 1

A4

Zust	Änderung	Name	Datum

DO NOT SCALE DRAWING