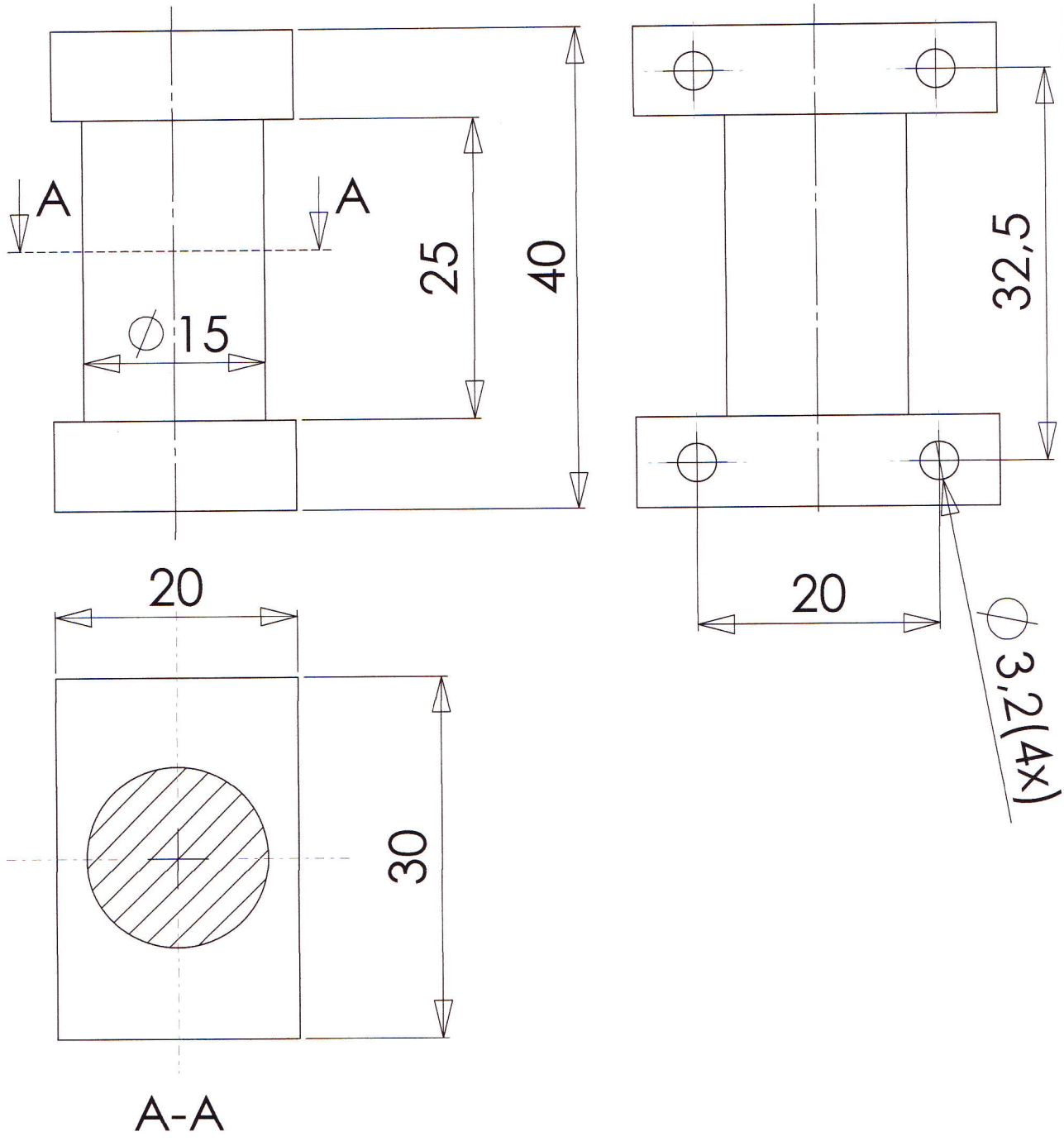

Schutzvermerk DIN 34 beachten Copyrigt reserved	(zul. Maßtoleranz) DIN ISO 2768 mittel	(zul. Rauhigkeit) DIN ISO 1302	Maßstab 2:1 / Oberfläche keine / Gewicht 12.77
			(Halbzeug, Werkstoff) Fl. 30x20 Delrin
	Name / Datum		Benennung
	gez. G.Harms 28.05.2013		Spulenkörper-2
	gepr.		
	Norm		REVISION
	Ingenieurbüro Harms		Zchng.-Nr. 55-02-15
			Blatt 1 / 1
			A4
Zust / Änderung / Name / Datum			DO NOT SCALE DRAWING